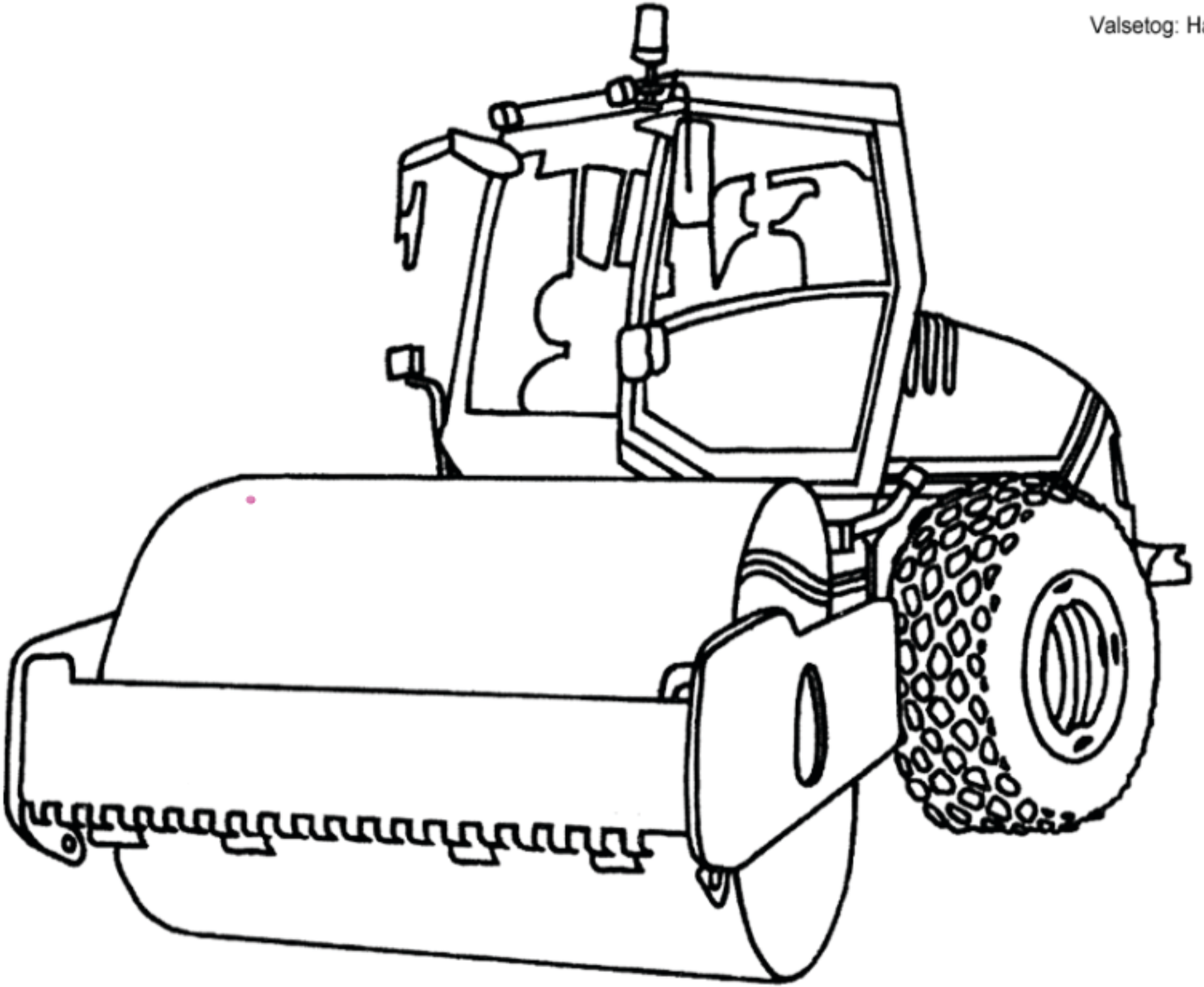Valsetog: Hamm 34 10